HANSALIGNA
Mitigeur monocommande, monotrou de lavabo, DN 15

Voir les visuels

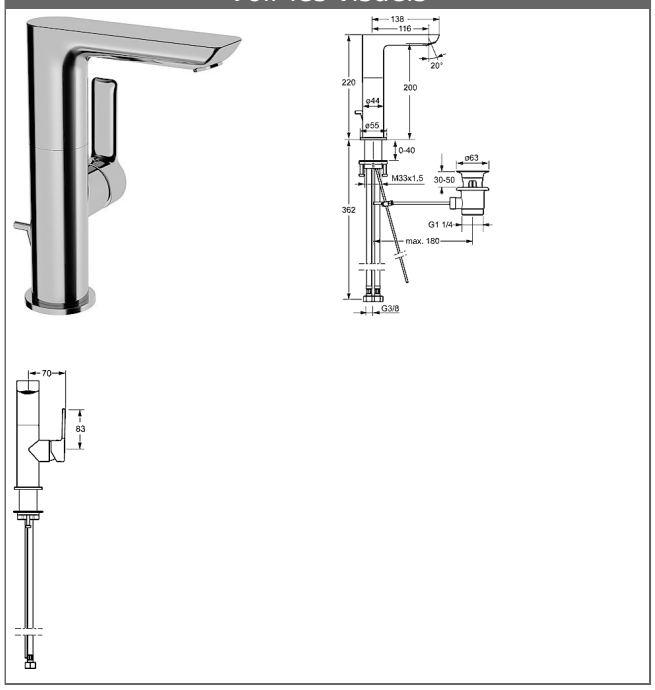

Description

HANSALIGNA
Mitigeur monocommande, monotrou de lavabo, DN 15

P-IX (homologation en cours)
Débit: 6 l/min, mesuré à 3 bars de pression dynamique

- Corps de robinet : laiton résistant à la dézincification (MS 63)
- Les voies d'eau potables sont dépourvues de Nickel
- Levier (métallique)
- (-) Marquage C+F
- commande latérale
- Mousseur
- Débit constant indépendant de la pression
- Meilleure Protection anti calcaire grâce au système HONEYCOMB® Struktur
- Garniture de vidage à tirette
- Fixation avec raccord fileté
- Raccordement par flexibles armés G 3/8
- Homologation DVGW en cours
- Certification WELL en cours

Bec d'écoulement: fondu, orientable de 150° (-) butée amovible
Saillie: 116 mm

HANSA Cartouche 2.5
Référence Article: 59913914
Quantité: 1
(-) Disques céramique

HANSA Cartouche 2.5
Référence Article: 59913914
Quantité: 1
(-) Disques céramique

Variante	Référence Article	
chromé	55302203	M

Combinable avec X-Plate 6636 0000

© 2014 HANSA Metallwerke AG

Visuel produit

Schéma

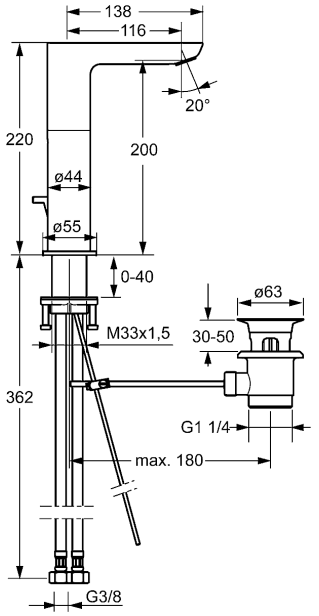

Schéma

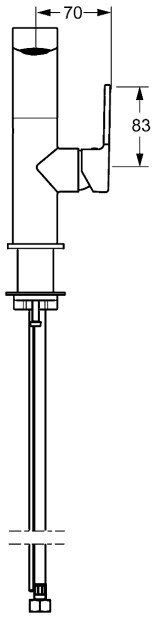

© 2014 HANSA Metallwerke AG