Metris
Metris. Mitigeur cuisine avec bec extractible
Surfaces: **aspect acier** Numéro d'article: **14821800**

Description

Caractéristiques

- bec orientable sur 2 niveaux 110° ou 150°
- position verticale de la poignée
- jet laminaire
- support de douchette aimanté MagFit
- raccordement du flexible de la douchette Quick-Connect
- débit: 10 l/min sous 3 bars de pression
- convient au chauffe-eau instantané

Technologie

Photo du produit
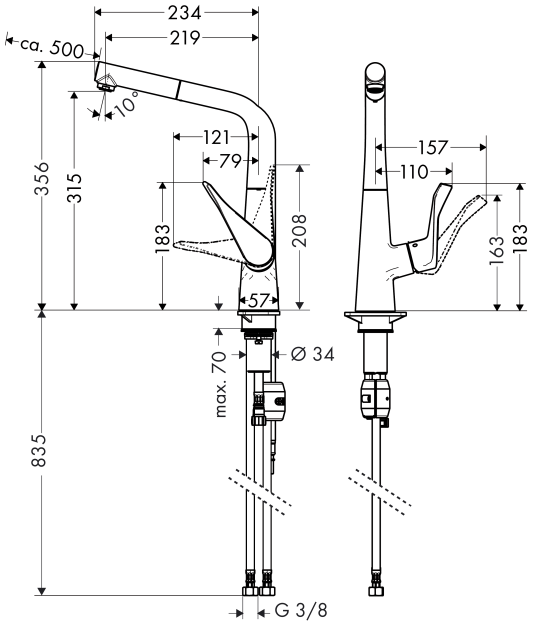
Plan géométral